KOFULSO®/Easyflex®

flexibles sprinklers distribués par

rolland ARROSEURS / SPRINKLERS

SIMPLICITÉ

FLEXIBILITÉ

PAS DE COROSION

INSTALLATION RAPIDE

PAS DE COUPE DE TUBE

FM APPROVED

c UL us LISTED

lapsadi

Un montage, une solution

Dalle 600x600

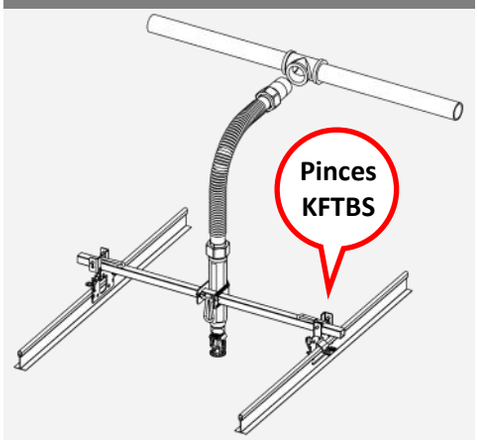

Tête basse SSP 1/2" ou 3/4"

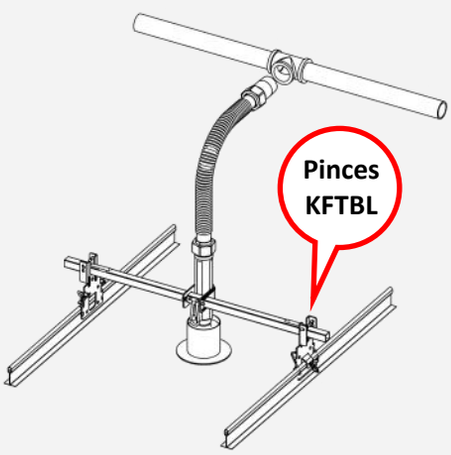

Tête fantôme

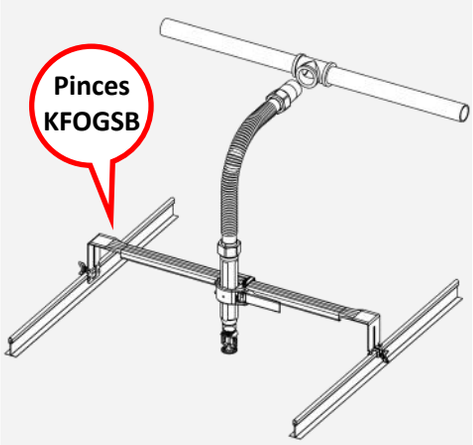

Tête basse SSP 1/2"

Plaque placoplâtre

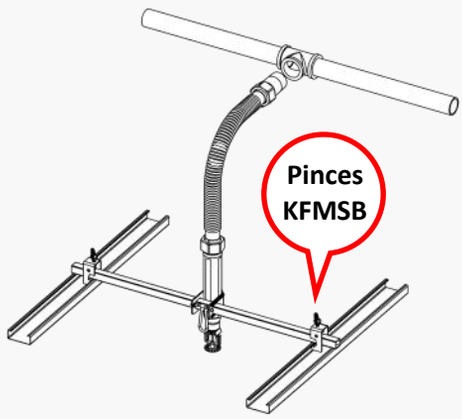

Tête basse SSP 1/2" ou 3/4"

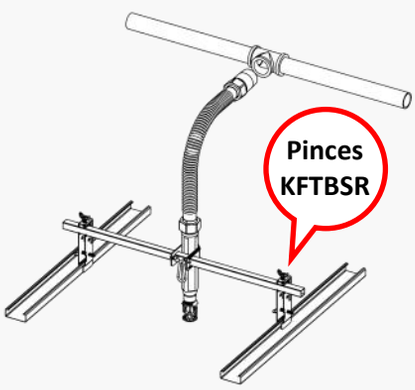

Tête fantôme

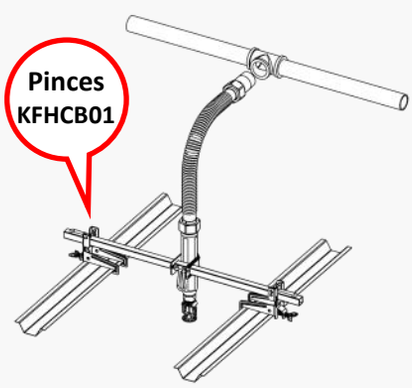

Montage rail type Omega

Panneau isolant

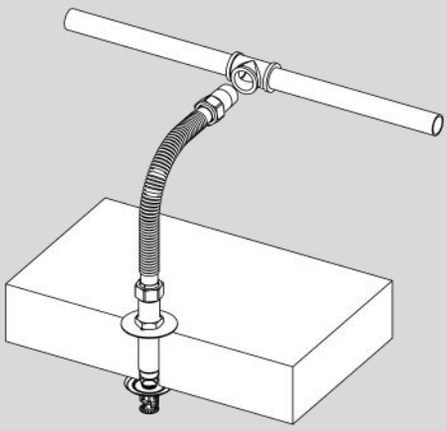

Tête basse SSP 1/2" ou 3/4"

Autres montages

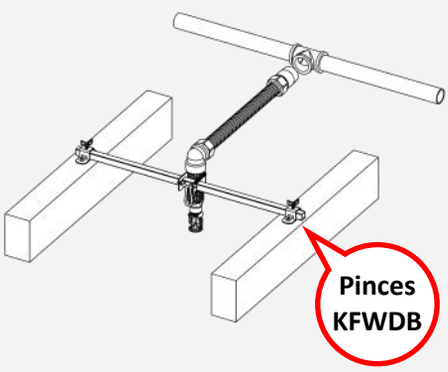

Montage sur poutre bois, tôle, etc...

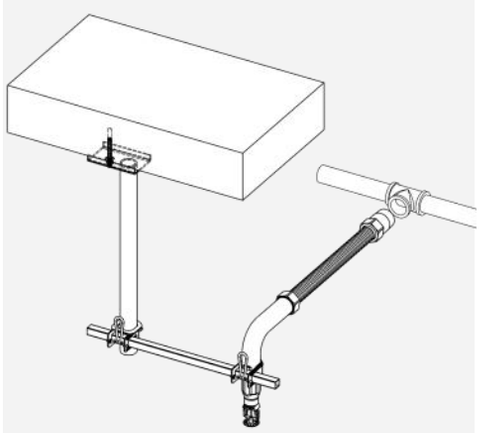

Montage avec mat de support plafond

FLEXIBLES

Flexible KFU **non tressé agrée UL**
Flexible KFB **tressé agrée FM, UL**
Flexible KFB**HP tressé agrée FM***
Disponibles en longueurs
0,79 / 0,91* / 1.00 / 1,22* / 1,52 /1.72(UL) / 1.82(FM)

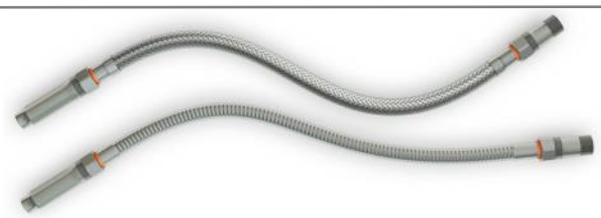

LES PINCES

Pour sprinkler standard ref. : **KFTBS**
Pour sprinkler fantôme ref. : **TBL/TBSR**
Pour coincement ref. : **KFMSB** (BA13)
Pince à visser ref. : **KFWSB**
Pince type IPN ref. : **KFHCB01**

LES BARRES

Barres disponibles en longueurs
0,64 m / 1,00m / 1,20m / 1,60m
Autres longueurs sur demande

LES MAMELONS

Mamelon standard 1" ref. : **KFN1**
Mamelon 1"1/4 ref. : **KFN114**
Autres dimensions sur demande

LES ALLONGES

Pour sprinkler 1/2" (lg 110 ou 170mm)
Pour sprinkler 3/4" (lg 110 ou lg 170mm)
Allonge Coudée 1/2" courte ou longue
Allonge Coudée 3/4" courte ou longue NOUVEAU
Allonge fileté 170mm x 1/2" ou 3/4"
Allonge fileté 200mm x 1/2" NOUVEAU

AUTRES ACCESSOIRES

Collier centrale ref. : **KFSSB / KFSSB02**
Collier central ouvrable ref. : **KFOSSB**
Joint de flexible ref. : **KFJF**

SPECIAL

Ensemble intégré barre + pince + collier.
Ref. : **KFOGSB**

Gabarit permettant de Controller le rayon de courbure minimum des flexibles.
Gabarit de control UL ref. : **indisponible**
Gabarit de control FM ref. : **KFBGAB**

235 route de la Biolle - ZA Le sauvage - Mognard - 73410 ENTRELACS
Tel. +33.(0)4.79.54.72.50 / Fax. +33.(0)4.79.54.72.48
info@rolland-sprinklers.com - www.rolland-sprinklers.com

Flexible non tressé

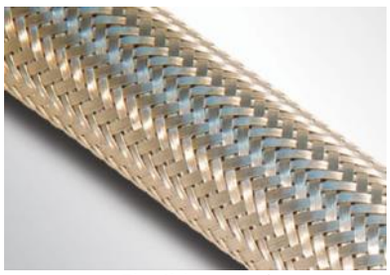

Flexible tressé

CARACTERISTIQUES TECHNIQUES		
Flexible	Acier Inox 304	
Diamètre du flexible	DN25 (K80 et K115)	
Type de flexible	Tressé : FM / UL / VDS	Non Tressé : UL
Température ambiante max.	107.22°C	
Pression de service	12 bars	
Longueur disponible (L)	0.790/ 0.915 / 1.00 / 1.222/ 1.52 m	
Rayon de courbure minimum	203.2 mm (FM)	101.6 mm (UL tressé) 101.6 mm (UL non tressé)
Sortie	1/2" ou 3/4"	
Sprinkler facteur K	**K80** (5.6) / **K115** (8.0) / **K200** (14) version HP tressé	
Couple de serrage	67 N.m	

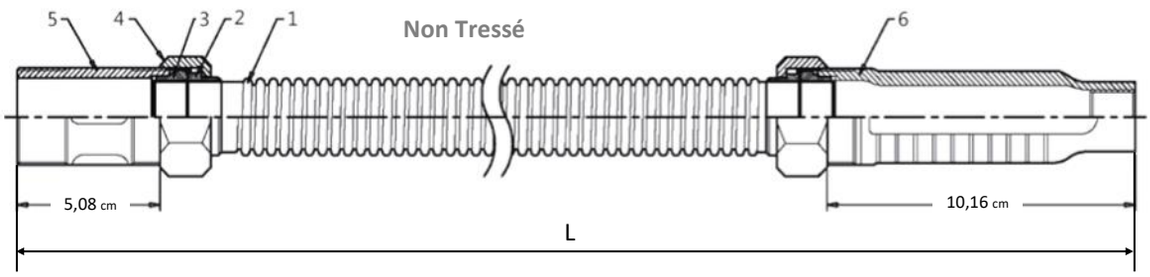

1. TUBE
2. BAGUE
3. JOINT
4. ECROU
5. MAMELON
6. ALLONGE

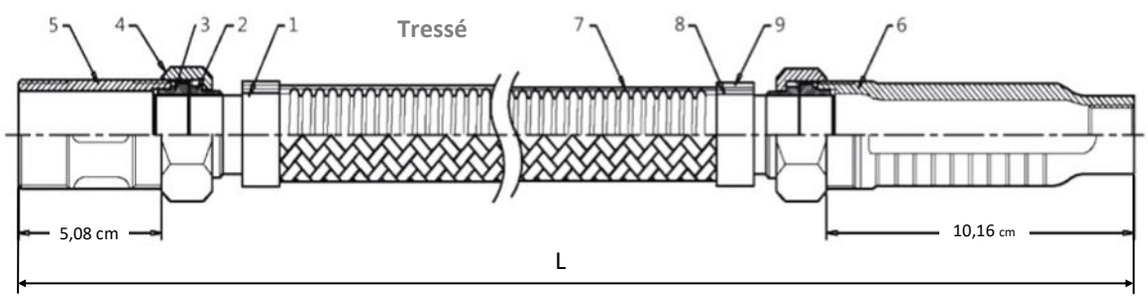

1. TUBE
2. BAGUE
3. JOINT
4. ECROU
5. MAMELON
6. ALLONGE
7. TRESSE

235 route de la Biolle - ZA Le sauvage - Mognard - 73410 ENTRELACS
Tel. +33.(0)4.79.54.72.50 / Fax. +33.(0)4.79.54.72.48
info@rolland-sprinklers.com - www.rolland-sprinklers.com

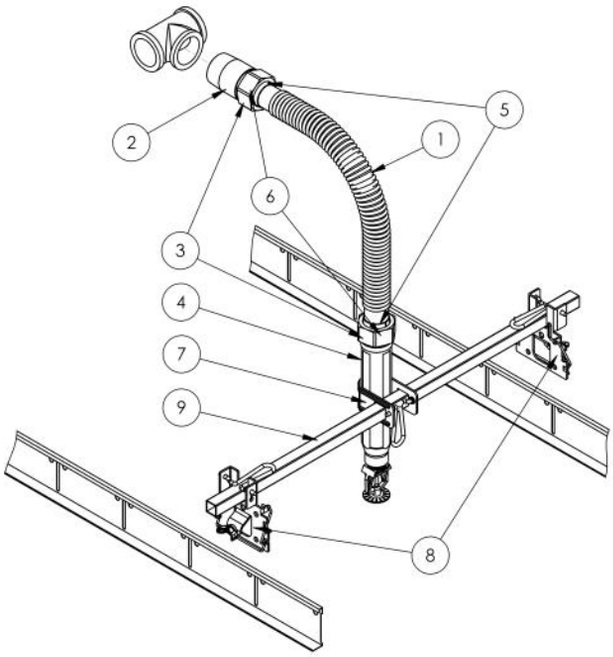

N°	Description	Matière
1	Tube flexible	Inox 304
2	Mamelon	Acier zingué
3	Ecrou	Acier zingué
4	allonge	Acier zingué
5	Bague d'isolation	Nylon
6	Joint	EPDM
7	Collier central	Acier doux zingué
8	Pince standard de barre	Acier doux zingué
9	Barre	Acier doux Zingué

Usage: Pour système sous eau ou sous air.
L'utilisation d'additif tel que le « glycol » est autorisé, sous réserve de compatibilité avec les règles et normes d'installation en vigueur (APSAD R1; NF EN; CEN; CEA; NFPA; FMG).

Lon-gueur en m	Model	Sortie / K factor	TRESSE (EFB)					Non TRESSE (EFU)		
			Nombre maxi de coude à 90°	Rayon courbure minimum		Longueur équivalente tube 1"Schedule 40 en m		Rayon courbure minimum	Longueur équivalente tube 1"Schedule 40 en m	Nombre maxi de coude à 90°
			UL/FM	UL	FM	UL	FM	UL	UL	UL
0.78	EFB/U231	1/2" / K80	2 / 1	101.6 mm	203 mm	8.23	10.0	101.6 mm	8.23	2
	EFB/U331	3/4" / K115	2 / 1	101.6 mm	203 mm	9.14	7.7	101.6 mm	9.14	2
0.91	EFB236	1/2" / K80	2	101.6 mm	203 mm	9.45	11.4	/	/	/
	EFB336	3/4" / K115	2	101.6 mm	203 mm	10.36	9.3	/	/	/
	EFB336-HP	3/4" / K200	2	/	203 mm	/	4.1	/	/	/
1.00	EFB/U240	1/2" / K80	3	101.6 mm	203 mm	11.89	13.1	101.6 mm	11.89	3
	EFB/U340	3/4" / K115	3	101.6 mm	203 mm	12.19	11.0	101.6 mm	12.19	3
1.22	EFB/U248	1/2" / K80	3	101.6 mm	203 mm	14.63	16.7	101.6 mm	14.63	3
	EFB/U348	3/4" / K115	3	101.6 mm	203 mm	15.54	14.7	101.6 mm	15.54	3
	EFB348-HP	3/4" / K200	3	/	203 mm	/	6.6	/	/	/
1.52	EFB/U260	1/2" / K80	4	101.6 mm	203 mm	18.29	22.1	101.6 mm	18.29	4
	EFB/U360	3/4" / K115	4	101.6 mm	203 mm	19.81	20.1	101.6 mm	19.81	4

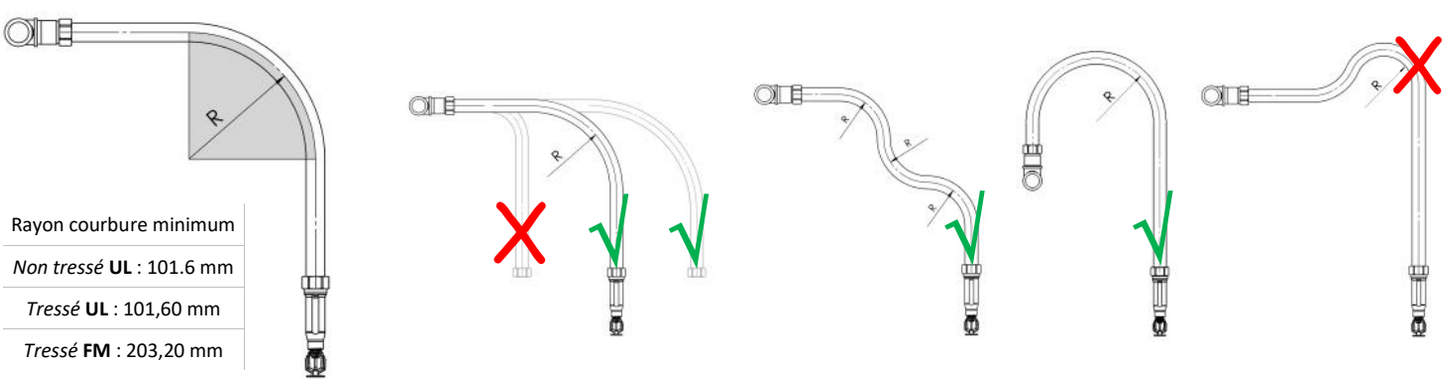

Rayon courbure minimum
Non tressé **UL** : 101.6 mm
Tressé **UL** : 101,60 mm
Tressé **FM** : 203,20 mm

235 route de la Biolle - ZA Le sauvage - Mognard - 73410 ENTRELACS
Tel. +33.(0)4.79.54.72.50 / Fax. +33.(0)4.79.54.72.48
info@rolland-sprinklers.com - www.rolland-sprinklers.com

Kit panneau sandwich

Spécialement étudié pour répondre aux problématiques d'installation des têtes sprinklers avec flexibles sur les plafonds avec panneau isolant (salle blanche, salle grise, chambre froide positive, …), ce kit complet s'adaptera simplement, rapidement et proprement à l'ensemble des montages existants.*

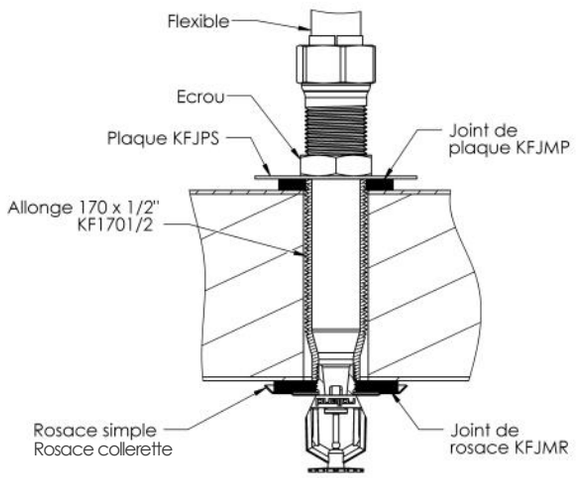

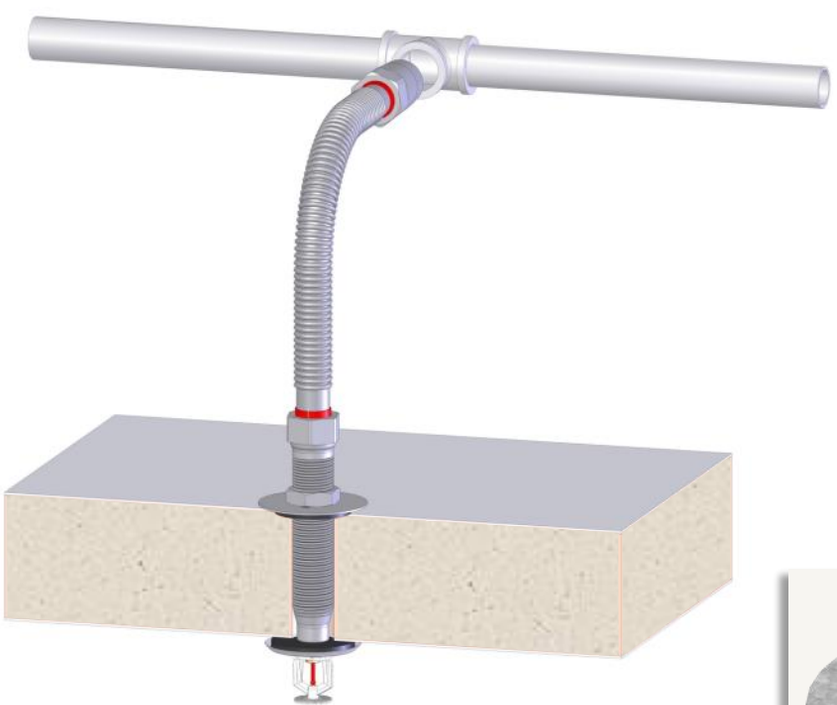

COMPOSITION DU KIT PANNEAU SANDWICH

1 Mamelon 1''
1 flexible, tressé ou non tressé
1 allonge 170mm fileté 1''
1 écrou
1 plaque de pression ou 1 plaque puzzle en option
1 joint de plaque mousse CR.
joint de rosace mousse CR et rosace en option.

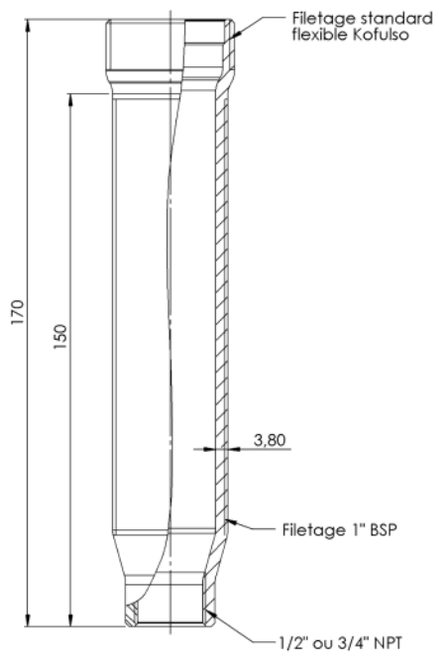

Allonge 170 x 1/2"	Ref. KF17FI
Allonge 170 x 3/4"	Ref. KF17FI3/4
Allonge 200 x 1/2"	Ref. KF20FI NOUVEAU

CARACTERISTIQUES JOINTS KFJMP / KFJMR

Matière	mousse cellulaire CR à structure étanche qualité CNA.
Température d'usage	-40°C / + 130°C
Résistance au feu	FMVSS 302 : conforme 1B UL94 : HF1 LOI ASTM D 2863-99 : >30%
Epaisseur des joints	6 mm

2 MONTAGES DIFFÉRENTS AU CHOIX

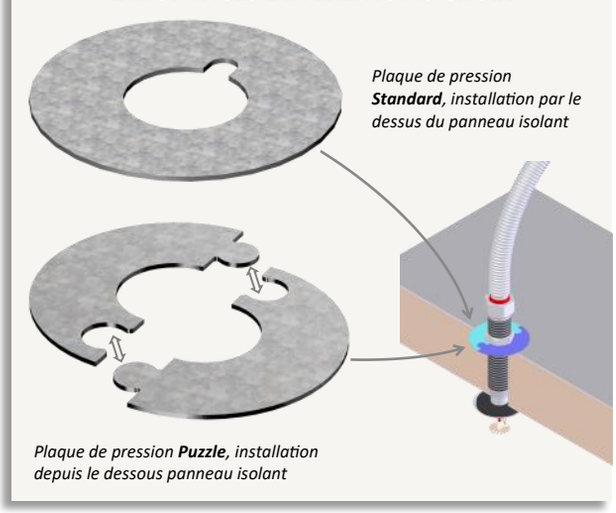

* Ce montage n'est pas agrée par FM/ UL, seul les flexibles et mamelon le sont. Nous recommandons de vérifier auprès de votre assureur son acceptation.

235 route de la Biolle - ZA Le sauvage - Mognard - 73410 ENTRELACS
Tel. +33.(0)4.79.54.72.50 / Fax. +33.(0)4.79.54.72.48
info@rolland-sprinklers.com - www.rolland-sprinklers.com

Allonge coudée pour flexible

Allonge coudée pour flexible tressé (FM) ou non tressé (UL) permettant de réaliser des montages dans des espaces restreints (ex : très faible hauteur de sous plafond).

CARACTERISTIQUES TECHNIQUES	
Matière	Acier au carbone
Finition	Zingage blanc 8µm
Sortie	1/2'' NPT (existe en 3/4")

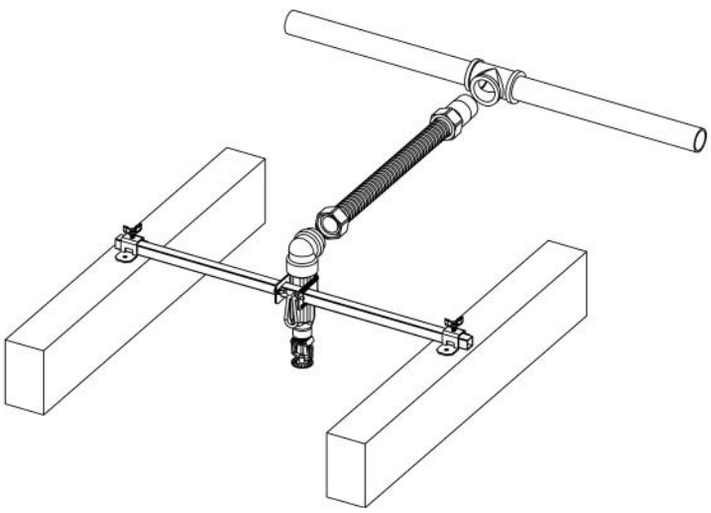

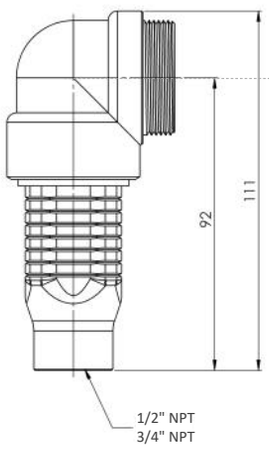

Ref. **KFLRDS** (courte)
Ref. **KFLRDS3/4"** (courte)

Montage pour BA13 uniquement, nous consulter pour montage sur d'autre support.

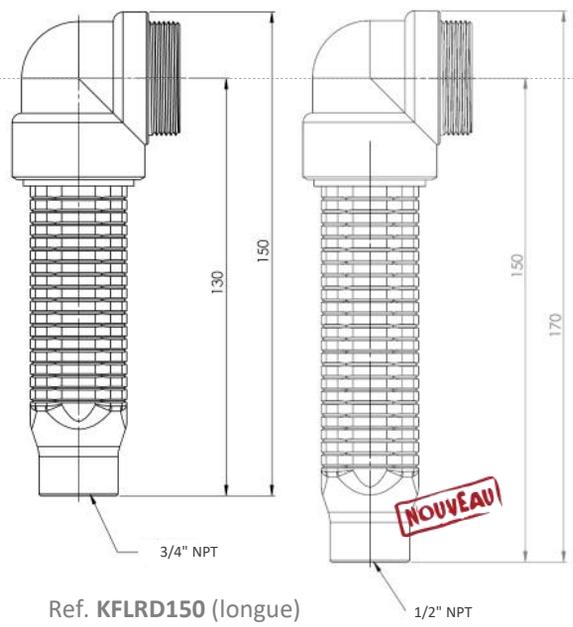

Ref. **KFLRD150** (longue)
Ref. **KFLRD3/4"** (longue)

Montage pour dalle 600x600, BA13, nous consultez pour montage sur autre support.

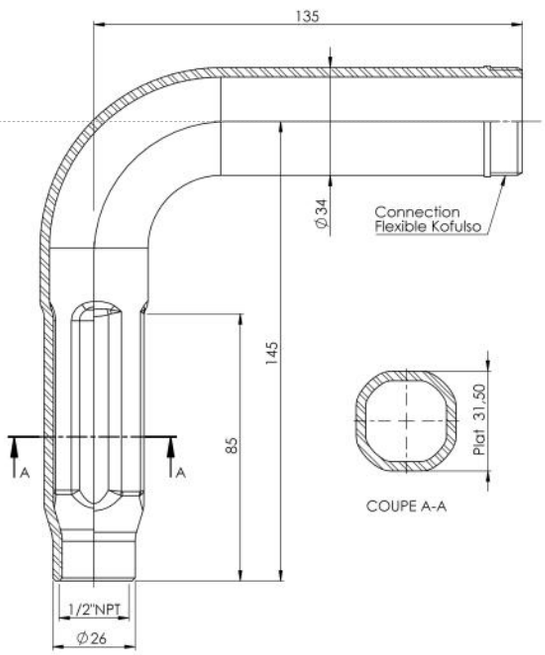

Ref. **KFLRDL01** (1pièce)

Montage pour dalle 600x600, BA13, nous consulter pour montage sur autre support.

235 route de la Biolle - ZA Le sauvage - Mognard - 73410 ENTRELACS
Tel. +33.(0)4.79.54.72.50 / Fax. +33.(0)4.79.54.72.48
info@rolland-sprinklers.com - www.rolland-sprinklers.com

Kit support Plafond KFCBP

Étudié pour répondre aux problématiques d'installation des têtes sprinklers avec flexibles sur les plafonds ne permettant pas l'usage des pinces classiques, ou ayant un encombrement réduit. **Ce kit support est compatible avec l'ensemble des flexibles de la gamme KOFULSO/Easyflex (tressé/non tressé).**

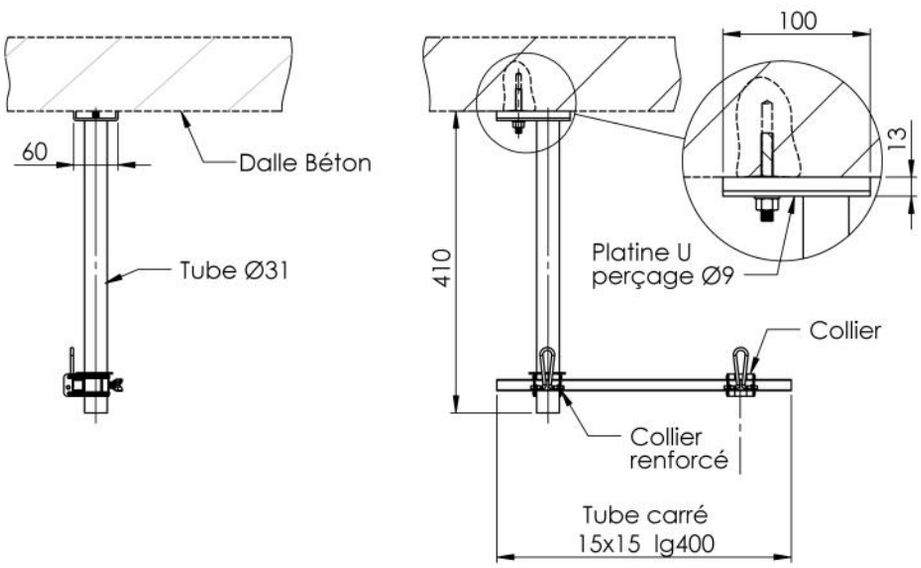

COMPOSITION DU SUPPORT PLAFOND

1 colonne avec platine en acier ep 2mm
1 barre.
1 Collier de réglage renforcé.
1 collier de serrage central.

Matière	Acier
Finition	Zingage blanc

* Ce montage n'est pas agrée par FM / UL, seul le flexible, et le mamelon le sont.
Nous recommandons de vérifier auprès de votre assureur son acceptation.

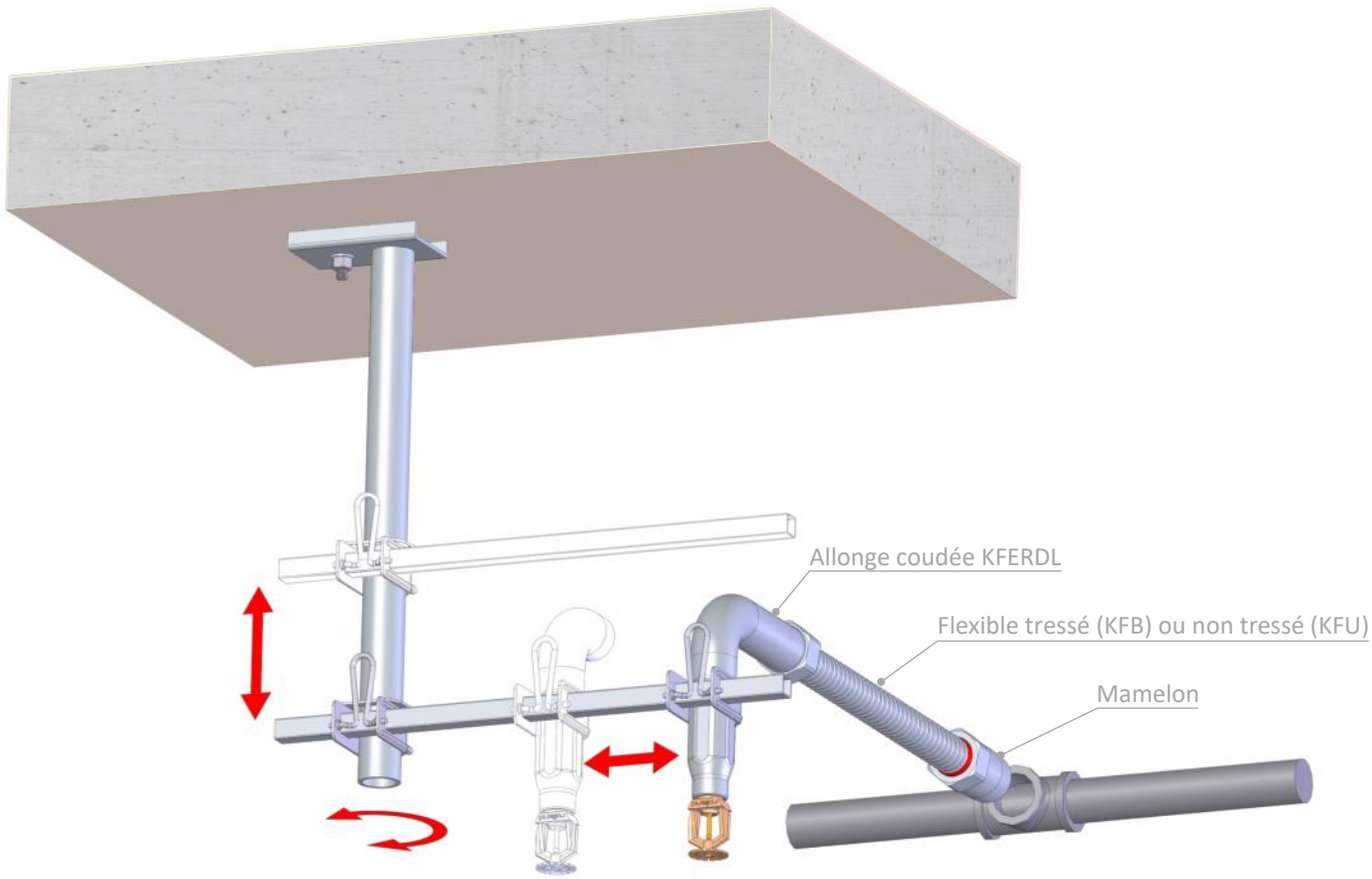

235 route de la Biolle - ZA Le sauvage - Mognard - 73410 ENTRELACS
Tel. +33.(0)4.79.54.72.50 / Fax. +33.(0)4.79.54.72.48
info@rolland-sprinklers.com - www.rolland-sprinklers.com

Flexible pour gaine industrielle

CARACTERISTIQUES TECHNIQUES	
Flexible	Acier inox 304
Allonge / mamelon	Acier Inox 304
Diamètre flexible	DN25
Type de flexible	Tressé (Agrée FM)
Pression de service max.	12 bars
Température ambiante max.	107.2°C
Sprinkler facteur K	K80
Type de boite (ABS ou PVC)	plane ou galbée

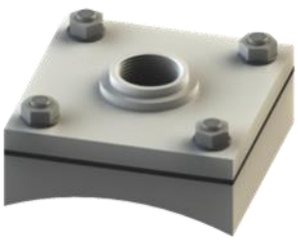

Longueur en m	Connexion (sortie)	Agréments	Nombre maxi de coudes	Rayon de courbure mini	Longueur équivalente tube 1" Schedule 40 en m
1.190	1/2" NPT	FM (model EFDS / EFDC)	2	203 mm	8.9

FM APPROVED

Application sur conduite ronde

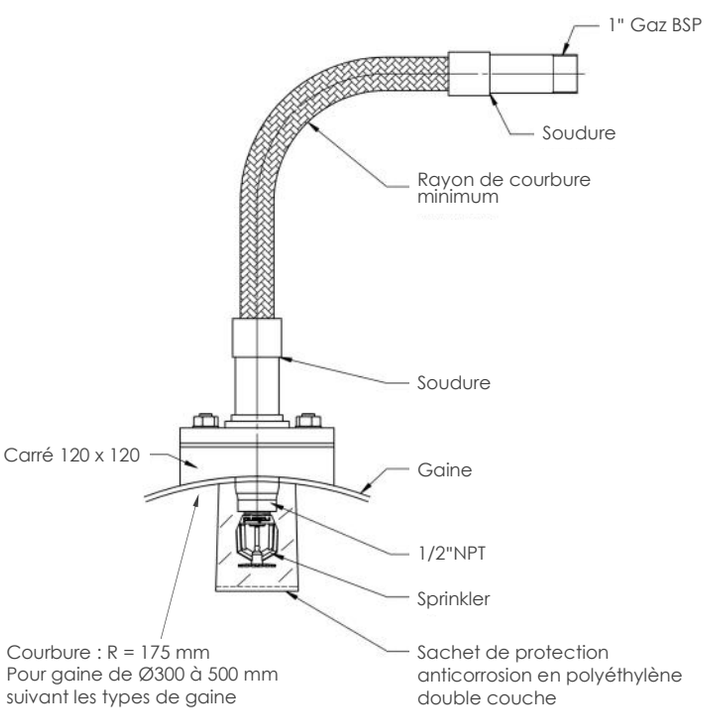

Application sur conduite carrée

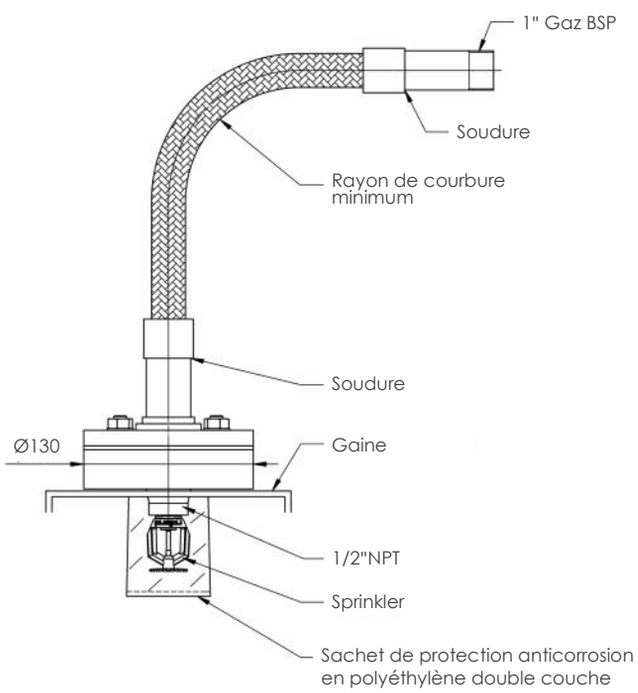

235 route de la Biolle - ZA Le sauvage - Mognard - 73410 ENTRELACS
Tel. +33.(0)4.79.54.72.50 / Fax. +33.(0)4.79.54.72.48
info@rolland-sprinklers.com - www.rolland-sprinklers.com

Gain de temps! Gain de main d'œuvre! Gain financier!

1/ Inspecter les différents éléments avant le montage (flexible, joint, mamelon, allonge, pinces, colliers, barre).
2/ Mettre 7 à 10 tours de téflon sur le filetage 1" puis visser le mamelon sur le piquage.
3/ Visser le flexible sur le mamelon puis l'allonge sur le flexible (couple de serrage : maximum 67N.m).
4/ Courber manuellement le flexible de façon à positionner l'allonge à l'endroit désiré. **Attention** à ne pas dépasser le rayon maximum de courbure ainsi que le nombre de coudes autorisés par le fabriquant lorsque vous positionnez le flexible (voir figure 1). Laisser au minimum une longueur de **64mm** sans courbure de chaque coté du flexible (voir figure 2).

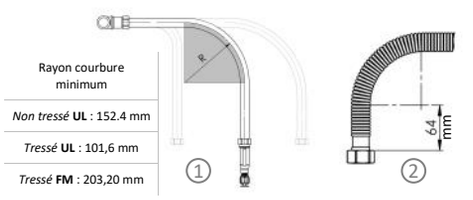

NE PAS utiliser de PTFE pour connecter le flexible au mamelon et à l'allonge.

5/ Clipser les deux pinces l'une en face de l'autre sur les rails.

6/ Bloquer les pinces sur le rail à l'aide des vis papillons (montage sans outils).

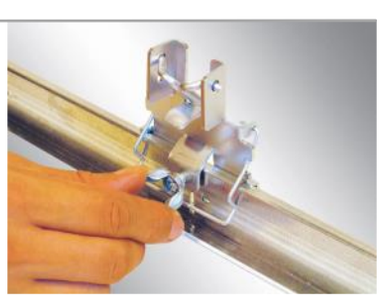

7/ Glisser le collier de serrage central sur la barre.

8/ Insérer la barre dans les emplacements prévus sur les pinces puis abaisser le ressorts pour bloquer la barre dans la pince.

9/ Ajuster la hauteur de l'allonge avec la dalle du plafond en Déplaçant verticalement l'allonge dans le collier central puis pousser le ressort vers le bas pour bloquer l'allonge dans le collier.

10/ Vérifier que tous les éléments soient bien en place et fixé.

Ne jamais manipuler les flexibles lorsque le réseau d'eau est en pression